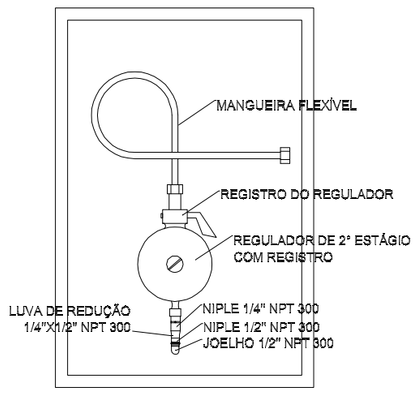

REGULADOR DE 2° ESTÁGIO
INSTALADOS NAS PAREDES PRÓXIMAS AOS PONTOS DE CONSUMO

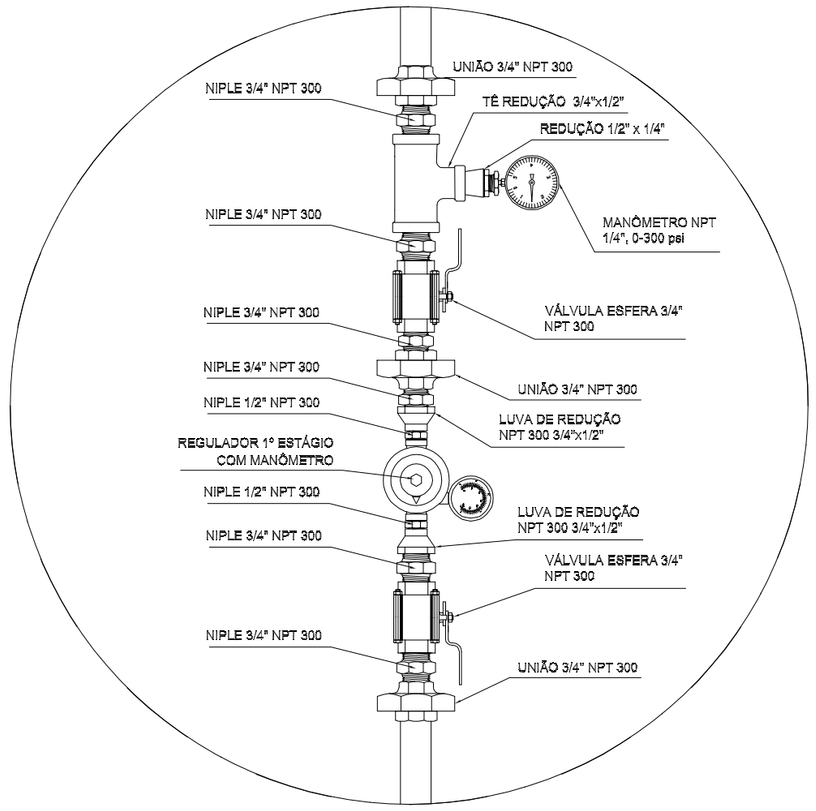

REGULADOR DE 1° ESTÁGIO

LEGENDA:

ponto GÁS GLP – registro esfera

DN – DIÂMETRO NOMINAL (GASES –COBRE)

REDE GLP

CILINDRO DE GLP – 13kg

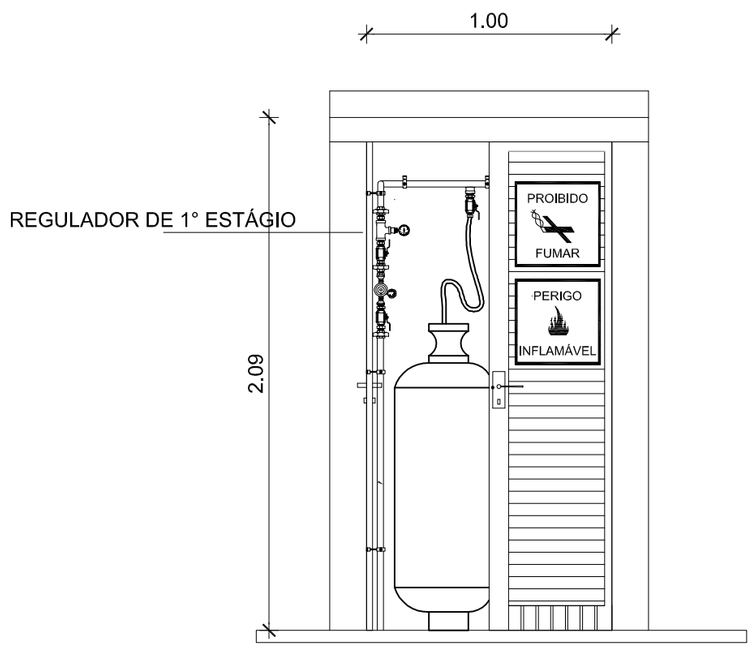

VISTA FRONTAL

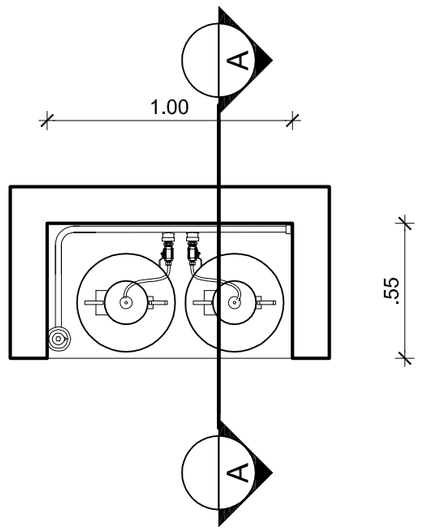

VISTA SUPERIOR

DETLAHE CENTRAL DE GLP

Escala:1/25

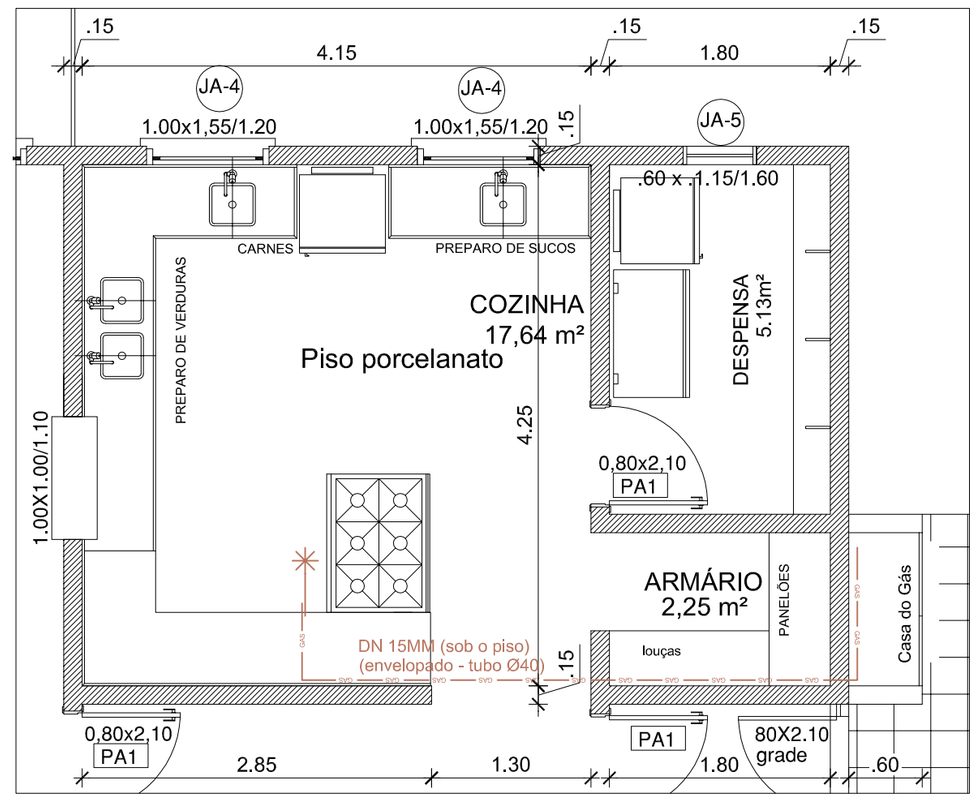

Planta Baixa

Escala:1/50

REVISÃO	DATA	RESPONSÁVEL	OBSERVAÇÃO

PREFEITURA MUNICIPAL DE PELOTAS
SECRETARIA MUNICIPAL DA EDUCAÇÃO
DEPARTAMENTO DE PLANEJAMENTO E ENGENHARIA

HERBERT JOSÉ DE SOUZA

SECRETÁRIO MUNICIPAL DA EDUCAÇÃO

PROJETO:

Angela Bosenbecker
RUA GEN. TELLES, 357
PELOTAS - RS - CEP 96010-310
FONE: 3303-0021
e-mail: angela.bosenbecker@gmail.com

Projeto Arquitetônico: Ângela C. Bosenbecker
CAU - A31414-5

Coordenação do Projeto: Ângela C. Bosenbecker
CAU - A31414-5

PROJETO: PROJETO - REDE GLP

ENDEREÇO: Av. Leopoldo Brod, 3220

CONTEÚDO: PLANTA BAIXA

PRANCHA: GAS-01

LOCAL E DATA: Pelotas, maio de 2014.

ESCALA: 1/50