S5
(ESCALA 1:25)

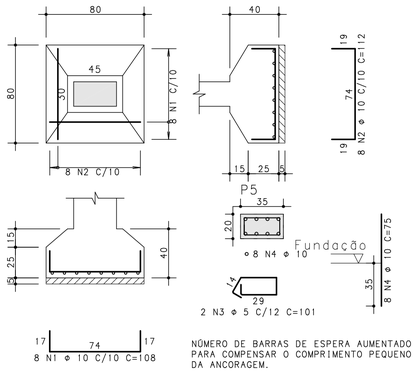

NÚMERO DE BARRAS DE ESPERA AUMENTADO PARA COMPENSAR O COMPRIMENTO PEQUENO DA ANCORAGEM.

S6
(ESCALA 1:25)

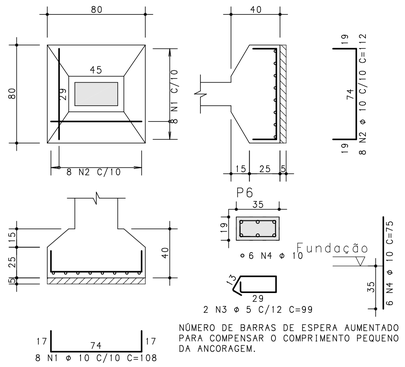

NÚMERO DE BARRAS DE ESPERA AUMENTADO PARA COMPENSAR O COMPRIMENTO PEQUENO DA ANCORAGEM.

S7
(ESCALA 1:25)

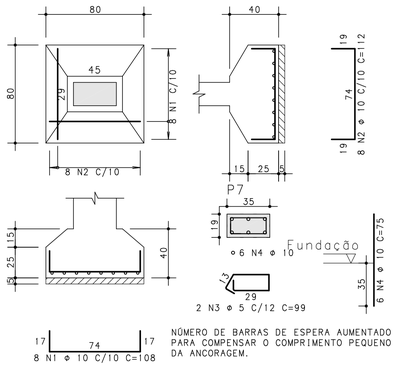

NÚMERO DE BARRAS DE ESPERA AUMENTADO PARA COMPENSAR O COMPRIMENTO PEQUENO DA ANCORAGEM.

S8
(ESCALA 1:25)

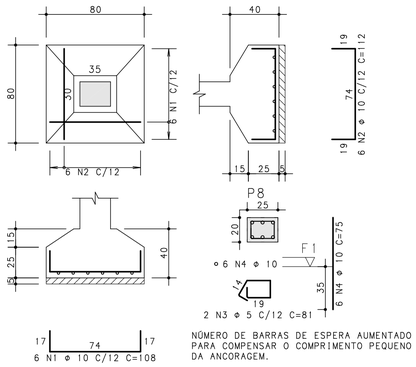

NÚMERO DE BARRAS DE ESPERA AUMENTADO PARA COMPENSAR O COMPRIMENTO PEQUENO DA ANCORAGEM.

S9
(ESCALA 1:25)

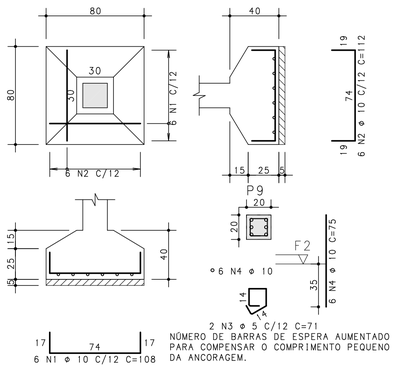

NÚMERO DE BARRAS DE ESPERA AUMENTADO PARA COMPENSAR O COMPRIMENTO PEQUENO DA ANCORAGEM.

S10
(ESCALA 1:25)

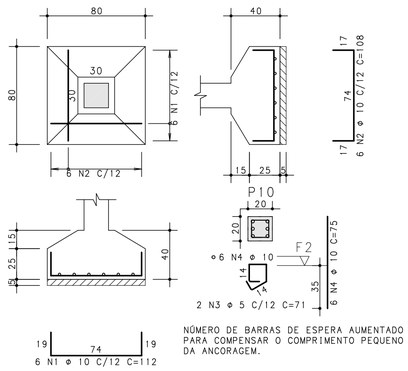

NÚMERO DE BARRAS DE ESPERA AUMENTADO PARA COMPENSAR O COMPRIMENTO PEQUENO DA ANCORAGEM.

S11
(ESCALA 1:25)

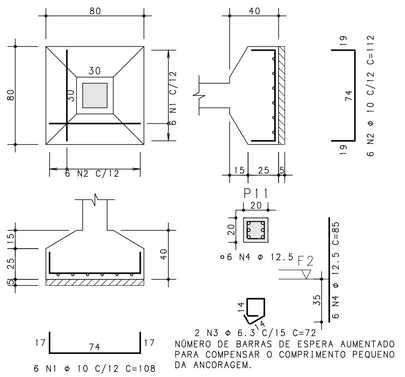

NÚMERO DE BARRAS DE ESPERA AUMENTADO PARA COMPENSAR O COMPRIMENTO PEQUENO DA ANCORAGEM.

S12
(ESCALA 1:25)

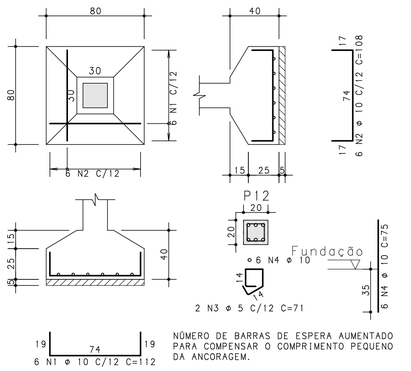

NÚMERO DE BARRAS DE ESPERA AUMENTADO PARA COMPENSAR O COMPRIMENTO PEQUENO DA ANCORAGEM.

S13
(ESCALA 1:25)

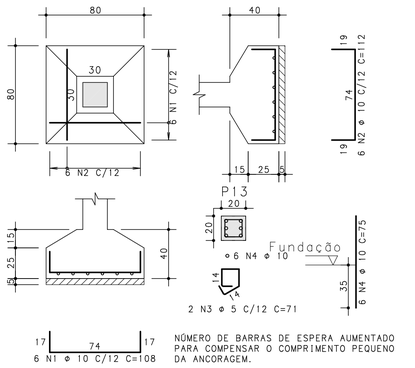

NÚMERO DE BARRAS DE ESPERA AUMENTADO PARA COMPENSAR O COMPRIMENTO PEQUENO DA ANCORAGEM.

S14
(ESCALA 1:25)

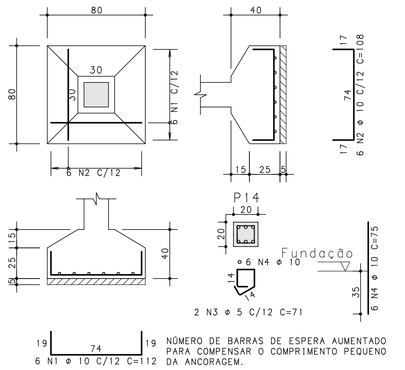

NÚMERO DE BARRAS DE ESPERA AUMENTADO PARA COMPENSAR O COMPRIMENTO PEQUENO DA ANCORAGEM.

S15
(ESCALA 1:25)

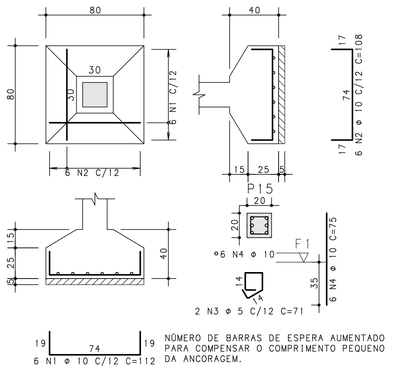

NÚMERO DE BARRAS DE ESPERA AUMENTADO PARA COMPENSAR O COMPRIMENTO PEQUENO DA ANCORAGEM.

S16
(ESCALA 1:25)

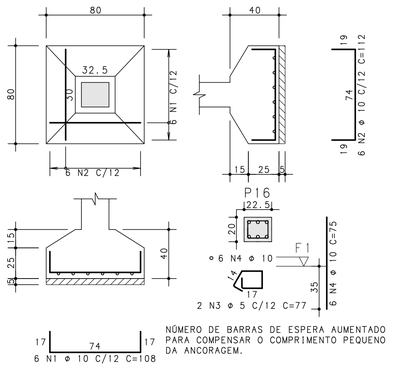

NÚMERO DE BARRAS DE ESPERA AUMENTADO PARA COMPENSAR O COMPRIMENTO PEQUENO DA ANCORAGEM.

S17
(ESCALA 1:25)

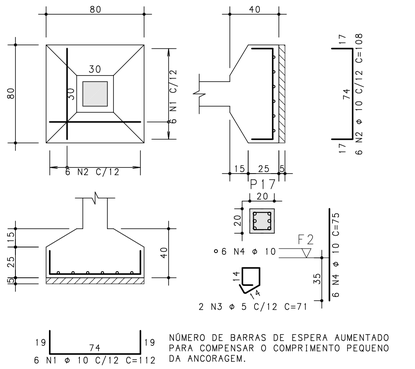

NÚMERO DE BARRAS DE ESPERA AUMENTADO PARA COMPENSAR O COMPRIMENTO PEQUENO DA ANCORAGEM.

S18
(ESCALA 1:25)

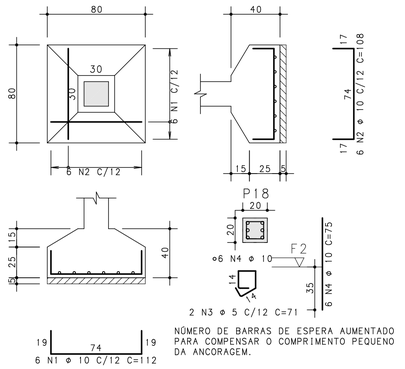

NÚMERO DE BARRAS DE ESPERA AUMENTADO PARA COMPENSAR O COMPRIMENTO PEQUENO DA ANCORAGEM.

S19
(ESCALA 1:25)

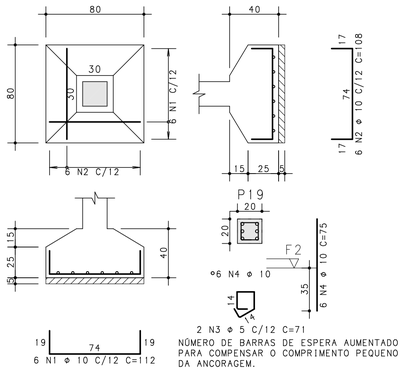

NÚMERO DE BARRAS DE ESPERA AUMENTADO PARA COMPENSAR O COMPRIMENTO PEQUENO DA ANCORAGEM.

S20
(ESCALA 1:25)

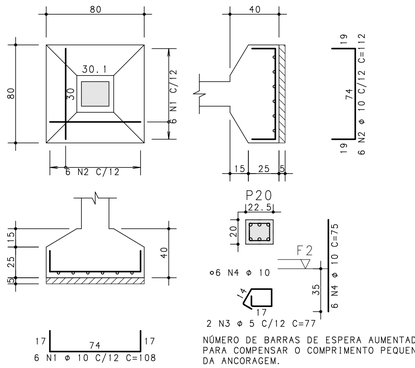

NÚMERO DE BARRAS DE ESPERA AUMENTADO PARA COMPENSAR O COMPRIMENTO PEQUENO DA ANCORAGEM.

	AÇO	POS	BIT (mm)	QUANT	COMPRIMENTO UNIT (cm)	COMPRIMENTO TOTAL (cm)
S5						
	50A	1	10	8	108	864
	50A	2	10	8	112	896
	60B	3	5	2	101	202
	50A	4	10	8	75	600
S6						
	50A	1	10	8	108	864
	50A	2	10	8	112	896
	60B	3	5	2	99	198
	50A	4	10	6	75	450
S7						
	50A	1	10	8	108	864
	50A	2	10	8	112	896
	60B	3	5	2	99	198
	50A	4	10	6	75	450
S8						
	50A	1	10	6	108	648
	50A	2	10	6	112	672
	60B	3	5	2	81	162
	50A	4	10	6	75	450
S9						
	50A	1	10	6	108	648
	50A	2	10	6	112	672
	60B	3	5	2	71	142
	50A	4	10	6	75	450
S10						
	50A	1	10	6	112	672
	50A	2	10	6	108	648
	60B	3	5	2	71	142
	50A	4	10	6	75	450
S11						
	50A	1	10	6	108	648
	50A	2	10	6	112	672
	50A	3	6.3	2	72	144
	50A	4	12.5	6	85	510
S12						
	50A	1	10	6	112	672
	50A	2	10	6	108	648
	60B	3	5	2	71	142
	50A	4	10	6	75	450
S13						
	50A	1	10	6	108	648
	50A	2	10	6	112	672
	60B	3	5	2	71	142
	50A	4	10	6	75	450
S14						
	50A	1	10	6	112	672
	50A	2	10	6	108	648
	60B	3	5	2	71	142
	50A	4	10	6	75	450
S15						
	50A	1	10	6	112	672
	50A	2	10	6	108	648
	60B	3	5	2	71	142
	50A	4	10	6	75	450
S16						
	50A	1	10	6	112	672
	50A	2	10	6	108	648
	60B	3	5	2	77	154
	50A	4	10	6	75	450
S17						
	50A	1	10	6	112	672
	50A	2	10	6	108	648
	60B	3	5	2	71	142
	50A	4	10	6	75	450
S18						
	50A	1	10	6	112	672
	50A	2	10	6	108	648
	60B	3	5	2	71	142
	50A	4	10	6	75	450
S19						
	50A	1	10	6	112	672
	50A	2	10	6	108	648
	60B	3	5	2	71	142
	50A	4	10	6	75	450
S20						
	50A	1	10	6	108	648
	50A	2	10	6	112	672
	60B	3	5	2	77	154
	50A	4	10	6	75	450

RESUMO AÇO CA 50-60			
AÇO	BIT (mm)	COMPR (m)	PESO (kg)
60B	5	23	4
50A	6.3	1	0
50A	10	293	181
50A	12.5	5	5
Peso Total	60B =		4 kg
Peso Total	50A =		186 kg

Gigante & Simch
engenharia civil
estacas e sondagens
Rua Quinze de Novembro, 553/406
Pelotas - RS - CEP 96015-000
Telefones: (53)3022915500
e-mail: fernandogigante@terra.com.br
e-mail: paulosimch@yahoo.com.br

Fernando Petrucci Gigante
Eng. Civil - CREA-RS 45232

Paulo Rogério Maffini Simch
Eng. Civil - CREA-RS 78208

Rev	Data	Autor	Assunto
2			
1			
0			

CONCRETO
fck =250 kgf/cm2

SOBRECARGA PREVISTA

OBRA N º 0001

CLIENTE
SECRETARIA DA SAÚDE-PELOTAS

OBRA
UBS TIPO 2 - VILA NOVA

TITULO
Fundação
Armadura das Sapatas 1-4
S5 / S6 / S7 / S8 / S9
S10 / S11 / S12 / S13
S14 / S15 / S16 / S17
S18 / S19 / S20

DES. N º 003

REV. N º 00

DATA	ESCALA	DESENHO	COORD.	ENG º
18/08/2015	1:25	UBS-FUN-FUN-003-R00		

GIGANTE & SIMCH ENGENHARIA E COMERCIO LTDA PL UBS-FUN-FUN-003-R00.PLT 18/08/2015 15:40:39