S37
(ESCALA 1:25)

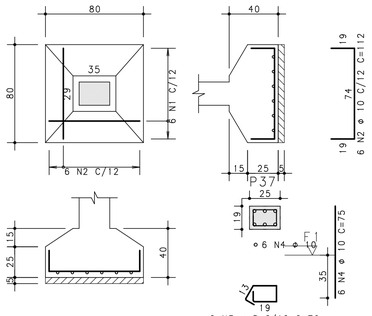

2 N3 ϕ 5 C/12 C=79
NÚMERO DE BARRAS DE ESPERA AUMENTADO PARA COMPENSAR O COMPRIMENTO PEQUENO DA ANCORAGEM.

S38
(ESCALA 1:25)

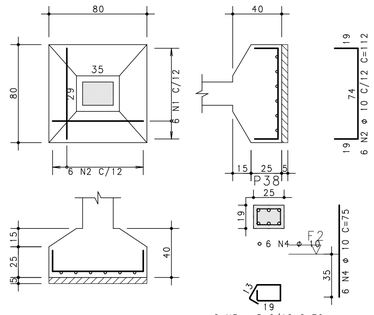

2 N3 ϕ 5 C/12 C=79
NÚMERO DE BARRAS DE ESPERA AUMENTADO PARA COMPENSAR O COMPRIMENTO PEQUENO DA ANCORAGEM.

S39
(ESCALA 1:25)

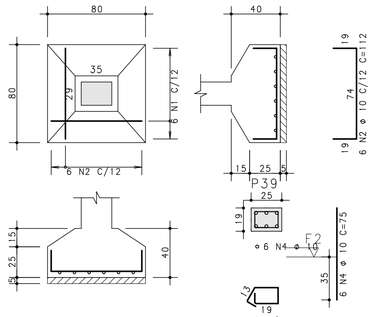

2 N3 ϕ 5 C/12 C=79
NÚMERO DE BARRAS DE ESPERA AUMENTADO PARA COMPENSAR O COMPRIMENTO PEQUENO DA ANCORAGEM.

S40
(ESCALA 1:25)

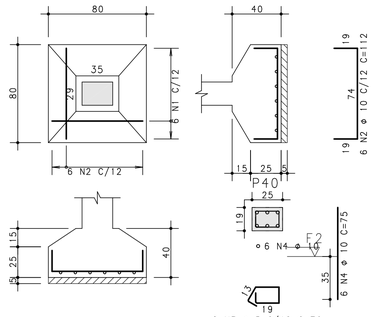

2 N3 ϕ 5 C/12 C=79
NÚMERO DE BARRAS DE ESPERA AUMENTADO PARA COMPENSAR O COMPRIMENTO PEQUENO DA ANCORAGEM.

S41
(ESCALA 1:25)

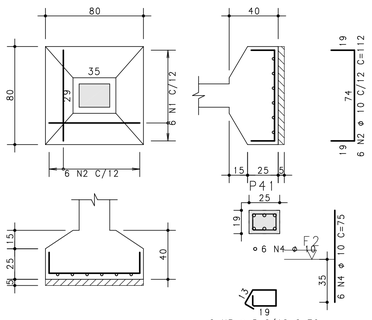

2 N3 ϕ 5 C/12 C=79
NÚMERO DE BARRAS DE ESPERA AUMENTADO PARA COMPENSAR O COMPRIMENTO PEQUENO DA ANCORAGEM.

S42
(ESCALA 1:25)

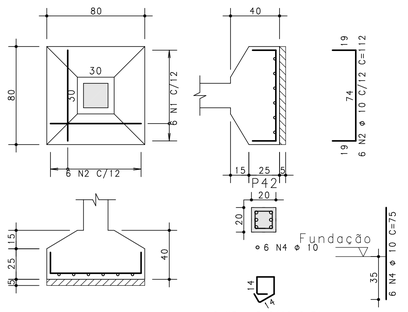

2 N3 ϕ 5 C/12 C=71
NÚMERO DE BARRAS DE ESPERA AUMENTADO PARA COMPENSAR O COMPRIMENTO PEQUENO DA ANCORAGEM.

S43
(ESCALA 1:25)

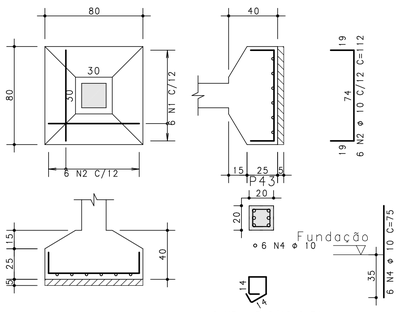

2 N3 ϕ 5 C/12 C=71
NÚMERO DE BARRAS DE ESPERA AUMENTADO PARA COMPENSAR O COMPRIMENTO PEQUENO DA ANCORAGEM.

S44
(ESCALA 1:25)

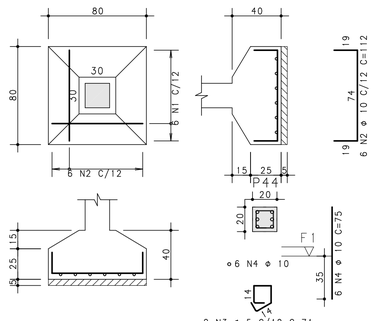

2 N3 ϕ 5 C/12 C=71
NÚMERO DE BARRAS DE ESPERA AUMENTADO PARA COMPENSAR O COMPRIMENTO PEQUENO DA ANCORAGEM.

S45
(ESCALA 1:25)

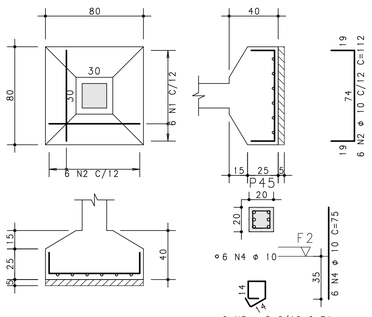

2 N3 ϕ 5 C/12 C=71
NÚMERO DE BARRAS DE ESPERA AUMENTADO PARA COMPENSAR O COMPRIMENTO PEQUENO DA ANCORAGEM.

S46
(ESCALA 1:25)

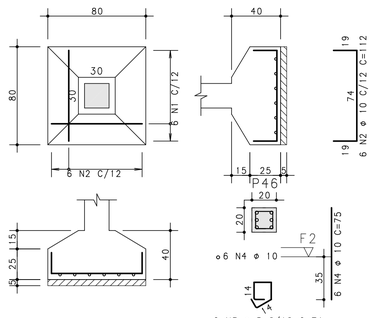

2 N3 ϕ 5 C/12 C=71
NÚMERO DE BARRAS DE ESPERA AUMENTADO PARA COMPENSAR O COMPRIMENTO PEQUENO DA ANCORAGEM.

S47
(ESCALA 1:25)

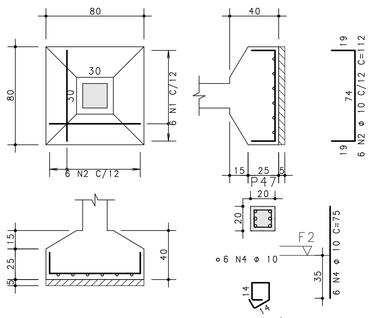

2 N3 ϕ 5 C/12 C=71
NÚMERO DE BARRAS DE ESPERA AUMENTADO PARA COMPENSAR O COMPRIMENTO PEQUENO DA ANCORAGEM.

S48
(ESCALA 1:25)

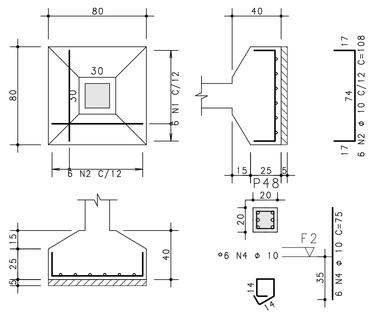

2 N3 ϕ 5 C/12 C=71
NÚMERO DE BARRAS DE ESPERA AUMENTADO PARA COMPENSAR O COMPRIMENTO PEQUENO DA ANCORAGEM.

S49
(ESCALA 1:25)

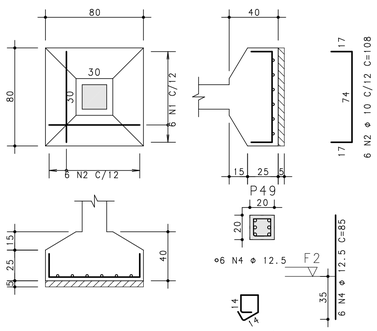

2 N3 ϕ 6.3 C/15 C=72
NÚMERO DE BARRAS DE ESPERA AUMENTADO PARA COMPENSAR O COMPRIMENTO PEQUENO DA ANCORAGEM.

SF-1
(ESCALA 1:25)

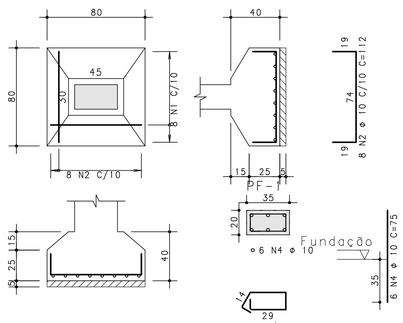

2 N3 ϕ 5 C/12 C=101
NÚMERO DE BARRAS DE ESPERA AUMENTADO PARA COMPENSAR O COMPRIMENTO PEQUENO DA ANCORAGEM.

SF-2
(ESCALA 1:25)

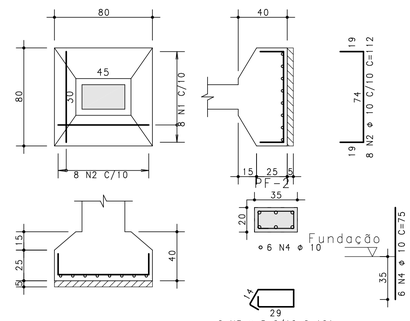

2 N3 ϕ 5 C/12 C=101
NÚMERO DE BARRAS DE ESPERA AUMENTADO PARA COMPENSAR O COMPRIMENTO PEQUENO DA ANCORAGEM.

SF-3
(ESCALA 1:25)

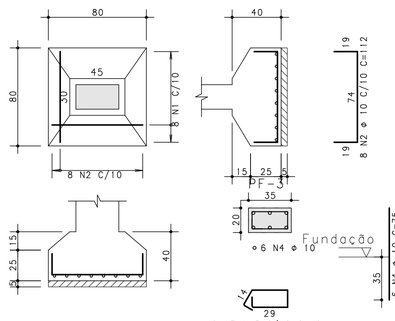

2 N3 ϕ 5 C/12 C=101
NÚMERO DE BARRAS DE ESPERA AUMENTADO PARA COMPENSAR O COMPRIMENTO PEQUENO DA ANCORAGEM.

	AÇO	POS	BIT (mm)	QUANT	COMPRIMENTO UNIT (cm)	COMPRIMENTO TOTAL (cm)
S37						
	50A	1	10	6	108	648
	50A	2	10	6	112	672
	60B	3	5	2	79	158
	50A	4	10	6	75	450
S38						
	50A	1	10	6	108	648
	50A	2	10	6	112	672
	60B	3	5	2	79	158
	50A	4	10	6	75	450
S39						
	50A	1	10	6	108	648
	50A	2	10	6	112	672
	60B	3	5	2	79	158
	50A	4	10	6	75	450
S40						
	50A	1	10	6	108	648
	50A	2	10	6	112	672
	60B	3	5	2	79	158
	50A	4	10	6	75	450
S41						
	50A	1	10	6	108	648
	50A	2	10	6	112	672
	60B	3	5	2	79	158
	50A	4	10	6	75	450
S42						
	50A	1	10	6	108	648
	50A	2	10	6	112	672
	60B	3	5	2	71	142
	50A	4	10	6	75	450
S43						
	50A	1	10	6	108	648
	50A	2	10	6	112	672
	60B	3	5	2	71	142
	50A	4	10	6	75	450
S44						
	50A	1	10	6	108	648
	50A	2	10	6	112	672
	60B	3	5	2	71	142
	50A	4	10	6	75	450
S45						
	50A	1	10	6	108	648
	50A	2	10	6	112	672
	60B	3	5	2	71	142
	50A	4	10	6	75	450
S46						
	50A	1	10	6	108	648
	50A	2	10	6	112	672
	60B	3	5	2	71	142
	50A	4	10	6	75	450
S47						
	50A	1	10	6	112	672
	50A	2	10	6	108	648
	50A	3	6.3	2	72	144
	50A	4	12.5	6	85	510
SF-1						
	50A	1	10	8	108	864
	50A	2	10	8	112	896
	60B	3	5	2	101	202
	50A	4	10	6	75	450
SF-2						
	50A	1	10	8	108	864
	50A	2	10	8	112	896
	60B	3	5	2	101	202
	50A	4	10	6	75	450
SF-3						
	50A	1	10	8	108	864
	50A	2	10	8	112	896
	60B	3	5	2	101	202
	50A	4	10	6	75	450

RESUMO AÇO CA 50-60			
AÇO	BIT (mm)	COMPR (m)	PESO (kg)
60B	5	24	4
50A	6.3	1	0
50A	10	292	180
50A	12.5	5	5
Peso Total	60B =		4 kg
Peso Total	50A =		185 kg

Gigante & Simch
engenharia civil
estacas e sondagens
Rua Quinze de Novembro, 863/405
Pelotas - RS - CEP 96015-000
Telefone: (53)32291500
e-mail: fernandogigante@terra.com.br
e-mail: paulosimch@yahoo.com.br

Fernando Petrucci Gigante
Eng. Civil - CREA-RS 45232

Paulo Rogério Maffini Simch
Eng. Civil - CREA-RS 78208

Rev	Data	Autor	Assunto
2			
1			
0			

CONCRETO
fck =250 kgf/cm2

SOBRECARGA PREVISTA

OBRA N º 0001

CLIENTE: SECRETARIA DA SAÚDE-PELOTAS

OBRA: UBS TIPO 2 - VILA NOVA

TITULO: Fundação
Armadura das Sapatas 3-4

S37 / S38 / S39 / S40
S41 / S42 / S43 / S44
S45 / S46 / S47 / S48
S49 / SF-1 / SF-2 / SF-3

DES. N º 005

REV. N º 00

DATA	ESCALA	DESENHO	COORD.	ENG º
18/08/2015	1:25	UBS-FUN-FUN-005-R00		

GIGANTE & SIMCH ENGENHARIA E COMERCIO LTDA PL UBS-FUN-FUN-005-R00.PLT 18/08/2015 15:40:58