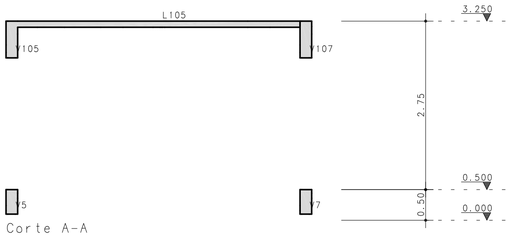

Corte A-A

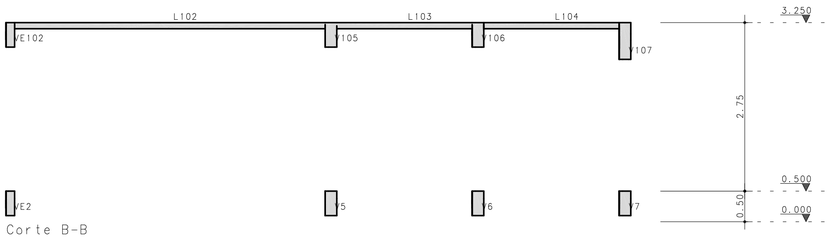

Corte B-B

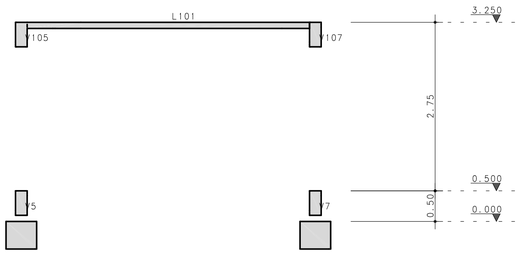

Corte C-C

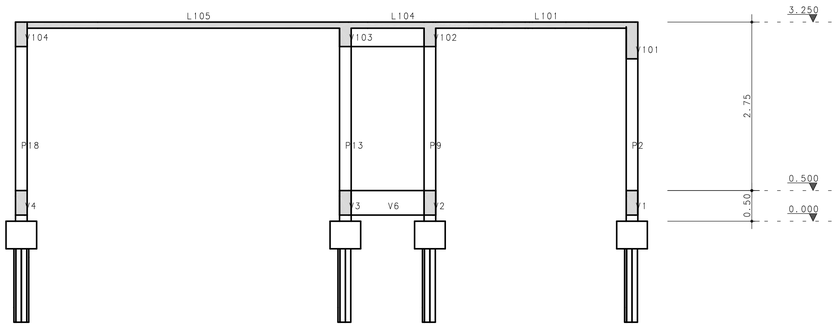

Corte D-D

Relação de plantas

UBS Darci Abuchaim

Prefeitura Municipal de Pelotas

No	Conteúdo	Pavimento	Arquivo
001	Planta de formas	Fundacao	UBS-FUN-FOR-001
002	Planta de formas	50	UBS-50_-VIG-002
003	Planta de formas	100	UBS-100-VIG-003
004	Armação positiva de lajes	100	UBS-100-VIG-004
005	Armação de vigas	100	UBS-100-VIG-005
006	Cortes-aa-bb-cc-dd-resumo	Corte do edifício	UBS-ESP-FOR-006

Piso 2: 100

Bitola	3.2	4.2	5.0	6.3	8.0	10.0	12.5	16.0	20.0	22.0	25.0	32.0	40.0	Aço	Concreto	Forma	Fck
	kg	kg	kg	kg	kg	kg	kg	kg	kg	kg	kg	kg	kg	kg	m3	m2	MPa
Pilares			45			128								173	1.9	40	25
Vigas			45	46		18	175							284	4.1	46	25
Lajes			50	246		6								302	4.9	48	25
Fundações																	25
Outros																	
Totais			140	292		152	175							759	10.9	135	

Piso 1: 50

Bitola	3.2	4.2	5.0	6.3	8.0	10.0	12.5	16.0	20.0	22.0	25.0	32.0	40.0	Aço	Concreto	Forma	Fck
	kg	kg	kg	kg	kg	kg	kg	kg	kg	kg	kg	kg	kg	kg	m3	m2	MPa
Pilares			10			42								52	0.3	7	25
Vigas			39	15		129								183	3.3	44	25
Lajes																	25
Fundações																	25
Outros																	
Totais			49	15		171								235	3.6	51	

Piso 0: Fundacao

Bitola	3.2	4.2	5.0	6.3	8.0	10.0	12.5	16.0	20.0	22.0	25.0	32.0	40.0	Aço	Concreto	Forma	Fck
	kg	kg	kg	kg	kg	kg	kg	kg	kg	kg	kg	kg	kg	kg	m3	m2	MPa
Pilares																	25
Vigas																	25
Lajes						53								53			25
Fundações			15			110								125			25
Outros																	
Totais			15			163								178			

Resumo de Materiais

Bitola	3.2	4.2	5.0	6.3	8.0	10.0	12.5	16.0	20.0	22.0	25.0	32.0	40.0	Aço	Concreto	Forma	Área
	kg	kg	kg	kg	kg	kg	kg	kg	kg	kg	kg	kg	kg	kg	m3	m2	m2
Piso 2: 100			140	292		152	175							759	11	135	58
Piso 1: 50			49	15		171								235	4	51	9
Piso 0: Fundacao			15			163								178			0
Cortinas																	
Totais			204	307		486	175							1172	15	186	67

Projeto de acordo com normas da ABNT, a ser interpretado e executado pelo engenheiro ou arquiteto responsável técnico pela execução da obra.

Esclarecimentos sobre o projeto serão prestados, exclusivamente, ao responsável técnico pela execução da obra, que deve orientar os demais envolvidos.

Gigante & Simch
engenharia civil
estacas e sondagens

Rua Quinze de Novembro, 553/405
Pelotas - RS - CEP 96015-000
Telefone: (53)32291500
e-mail: fernandoggante@terra.com.br
e-mail: paulosimch@yahoo.com.br

Fernando Petrucci Gigante
Eng. Civil - CREA-RS 45232

Paulo Rogério Maffini Simch
Eng. Civil - CREA-RS 78208

Rev	Data	Autor	Assunto
2			
1			
0			

CONCRETO
fck =250 kgf/cm2

CLIENTE
Prefeitura Municipal de Pelotas

OBRA
UBS Darci Abuchaim

END.
Rua Paulo Simões Lopes s/n - Cohab Fragata

TITULO
CORTES
CORTES-AA-B-CC-DD-RESUMO

DES. Nº
006

REV. Nº
00

DATA 19/05/2016 | ESCALA 1:50 | DESENHO UBS-ESP-FOR-006-R00

GIGANTE & SIMCH ENGENHARIA E COMERCIO LT PL UBS-ESP-FOR-006-R00.PLT 19/05/2016 14:22:59